MANUFATTI IN CEMENTO
VENETA PREFABBRICATI
Strada Nazionale Romea, 80 - 45010 ROSOLINA (Rovigo) - Tel. 0426.337027 r.a. - Fax 0426.337577
www.venetaprefabbricati.it - general info: info@venetaprefabbricati.it

SCHEDA TECNICA SINTETICA PRODOTTO

INVITO PER SCARPATA

Cod. prodotto **45001**
Data 26/05/2012
Revisione 1

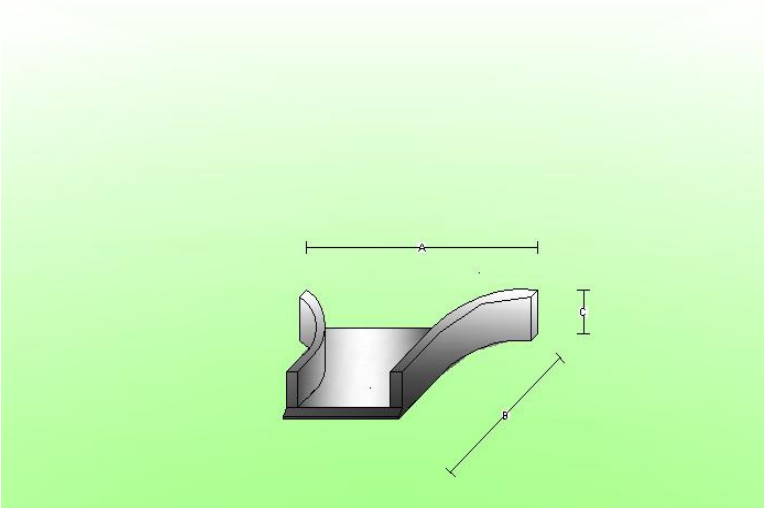

Dim. [cm]		Note
A	100	
B	55	
C	18	
s	5	
Peso in kg		60

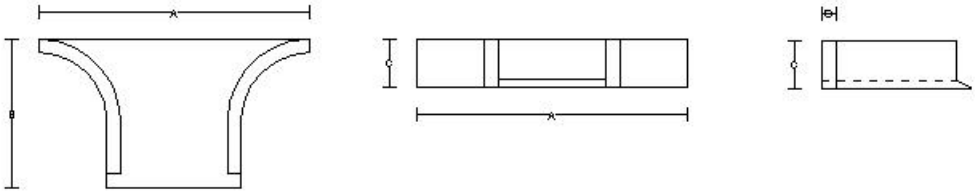

Voce di capitolato

Fornitura e posa in opera di canaletta di cemento vibrato da utilizzare come invito per passaggio acque in particolare meteoriche, realizzato interamente in calcestruzzo con cemento B32/40 (42,5N/mm^2 Rck), con sagomatura per poter essere posato in testa ad una successione di altri elementi per la creazione di piccoli canali a forte pendenza.

Schema di posa

Predisporre idoneo letto di posa con getto in calcestruzzo di magrone di spessore non inferiore a cm 5 ben costipato, oppure posare direttamente sul terreno in modo stabile e che i vari elementi non scivolino. Procedere al collegamento con le altre sezioni. Se necessario è possibile sigillare con malta di cemento i giunti.

Impiego - utilizzo

Le canalette di cemento per la posa in opera su scarpate posate in successione le une alle altre in modo da creare una continuità per il passaggio di acque in particolare meteoriche. La Ditta declina ogni responsabilità per un uso diverso da quello descritto.

Indicazioni di posa in sicurezza

Per la movimentazione e la posa in opera, si raccomanda di usare gli appositi mezzi di sollevamento prescritti dalle nuove norme sulla sicurezza Decreto Legislativo 81/2008. Si devono utilizzare per spostare i pianali (pallet), bloccare i manufatti, durante gli spostamenti: imbragature, oppure apposite "forche" o da indicazione del piano di sicurezza del cantiere. Per vincolare ulteriormente. per spostare i singoli elementi utilizzare le pinze apposite. La Ditta declina ogni responsabilità per un uso diverso da quello descritto.

Normativa di riferimento

Non esistono al momento norme armonizzate per il prodotto in questione.
Si faccia riferimento a quelle per prodotti similari o ai componenti.